男子ダブルス A

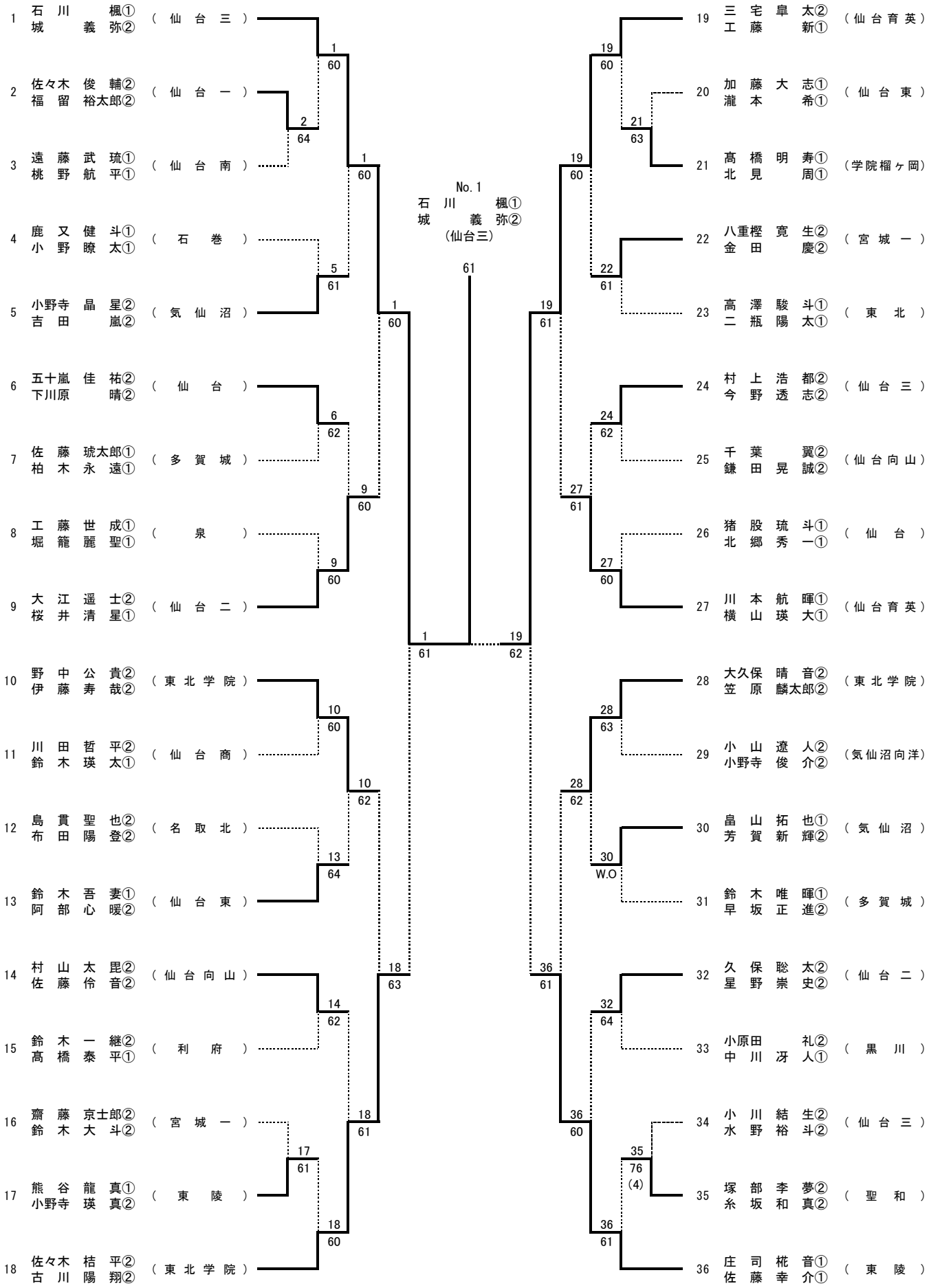
1 石川 楓① 城 義弥② （仙台三）
2 佐々木 俊輔② 福留 裕太郎② （仙台一）
3 遠藤 武琉① 桃野 航平① （仙台南）
4 鹿又 健斗① 小野 瞭太① （石巻）
5 小野寺 晶星② 吉田 嵐② （気仙沼）
6 五十嵐 佳祐② 下川原 晴② （仙台）
7 佐藤 琥太郎① 柏木 永遠① （多賀城）
8 工藤 世成① 堀籠 麗聖① （泉）
9 大江 遥士② 桜井 清星① （仙台二）
10 野中 公貴② 伊藤 寿哉② （東北学院）
11 川田 哲平② 鈴木 瑛太① （仙台商）
12 島貫 聖也② 布田 陽登② （名取北）
13 鈴木 吾妻① 阿部 心暖② （仙台東）
14 村山 太毘② 佐藤 伶音② （仙台向山）
15 鈴木 一継② 高橋 泰平① （利府）
16 齋藤 京士郎② 鈴木 大斗② （宮城一）
17 熊谷 龍真① 小野寺 瑛真② （東陵）
18 佐々木 桔平② 古川 陽翔② （東北学院）
19 三宅 皐太② 工藤 新① （仙台育英）
20 加藤 大志① 瀧本 希① （仙台東）
21 髙橋 明寿① 北見 周① （学院榴ヶ岡）
22 八重樫 寛生② 金田 慶② （宮城一）
23 高澤 駿斗① 二瓶 陽太① （東北）
24 村上 浩都② 今野 透志② （仙台三）
25 千葉 翼② 鎌田 晃誠② （仙台向山）
26 猪股 琉斗① 北郷 秀一① （仙台）
27 川本 航暉① 横山 瑛大① （仙台育英）
28 大久保 晴音② 笠原 麟太郎② （東北学院）
29 小山 遼人② 小野寺 俊介② （気仙沼向洋）
30 畠山 拓也① 芳賀 新輝② （気仙沼）
31 鈴木 唯暉① 早坂 正進② （多賀城）
32 久保 聡太② 星野 崇史② （仙台二）
33 小原田 礼② 中川 冴人① （黒川）
34 小川 結生② 水野 裕斗② （仙台三）
35 塚部 李夢② 糸坂 和真② （聖和）
36 庄司 椛音① 佐藤 幸介① （東陵）
No.1
石川 楓①
城 義弥②
（仙台三）
61

男子ダブルス B

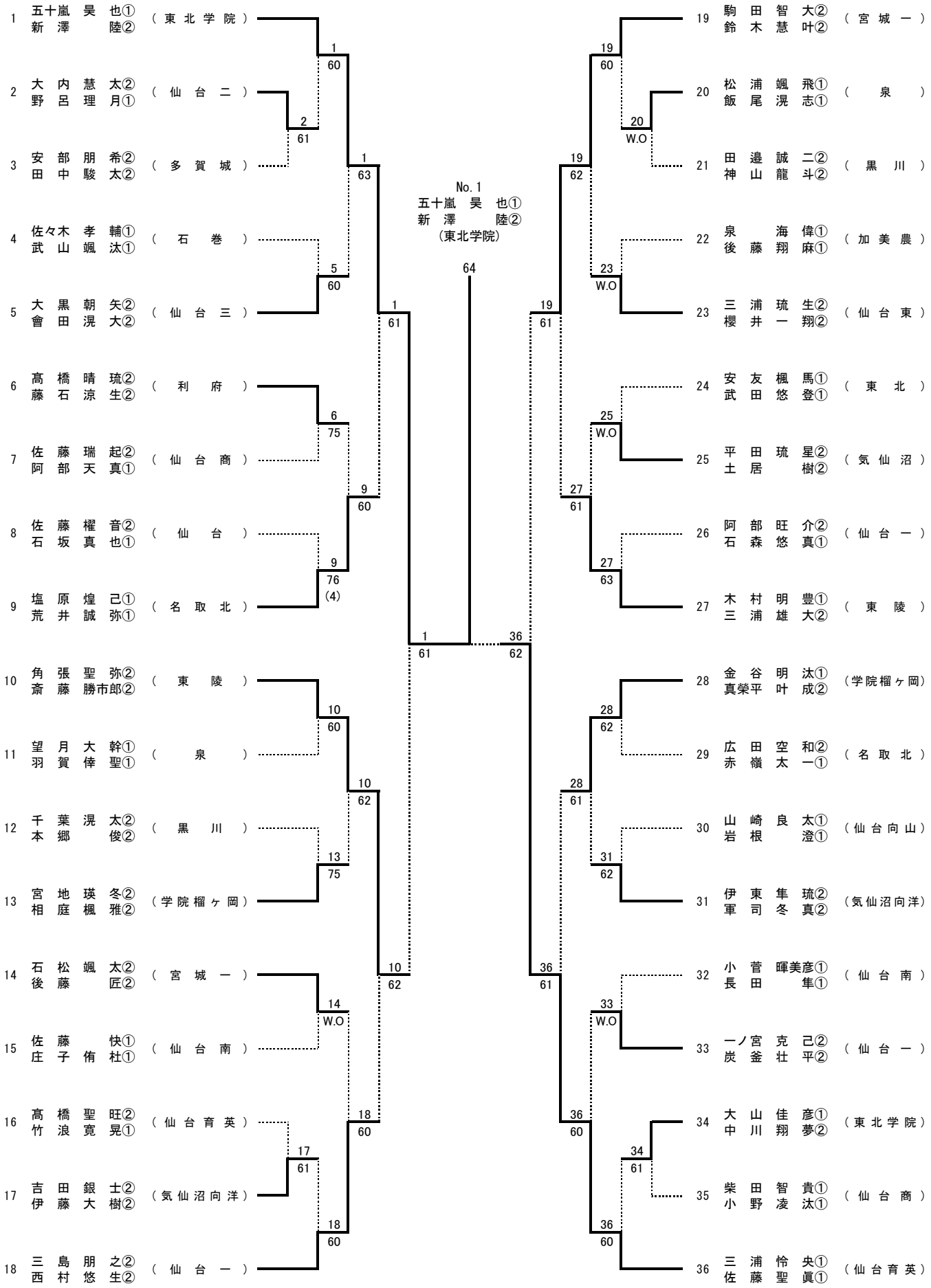
1 五十嵐 昊 也① 新澤 陸② （東北学院）
2 大内 慧 太② 野呂 理 月① （仙台二）
3 安部 朋 希② 田中 駿 太② （多賀城）
4 佐々木 孝 輔① 武山 颯 汰① （石巻）
5 大黒 朝 矢② 會田 滉 大② （仙台三）
6 高橋 晴 琉② 藤石 涼 生② （利府）
7 佐藤 瑞 起② 阿部 天 真① （仙台商）
8 佐藤 櫂 音② 石坂 真 也① （仙台）
9 塩原 煌 己① 荒井 誠 弥① （名取北）
10 角張 聖 弥② 斎藤 勝市郎② （東陵）
11 望月 大 幹① 羽賀 倖 聖① （泉）
12 千葉 滉 太② 本郷 俊② （黒川）
13 宮地 瑛 冬② 相庭 楓 雅② （学院榴ヶ岡）
14 石松 颯 太② 後藤 匠② （宮城一）
15 佐藤 快① 庄子 侑 杜① （仙台南）
16 高橋 聖 旺② 竹浪 寛 晃① （仙台育英）
17 吉田 銀 士② 伊藤 大 樹② （気仙沼向洋）
18 三島 朋 之② 西村 悠 生② （仙台一）
19 駒田 智 大② 鈴木 慧 叶② （宮城一）
20 松浦 颯 飛① 飯尾 滉 志① （泉）
21 田邉 誠 二② 神山 龍 斗② （黒川）
22 泉 海 偉① 後藤 翔 麻① （加美農）
23 三浦 琉 生② 櫻井 一 翔② （仙台東）
24 安友 楓 馬① 武田 悠 登① （東北）
25 平田 琉 星② 土居 樹② （気仙沼）
26 阿部 旺 介② 石森 悠 真① （仙台一）
27 木村 明 豊① 三浦 雄 大② （東陵）
28 金谷 明 汰① 真榮平 叶 成② （学院榴ヶ岡）
29 広田 空 和② 赤嶺 太 一① （名取北）
30 山崎 良 太① 岩根 澄① （仙台向山）
31 伊東 隼 琉② 軍司 冬 真② （気仙沼向洋）
32 小菅 暉美彦① 長田 隼① （仙台南）
33 一ノ宮 克 己② 炭釜 壮 平② （仙台一）
34 大山 佳 彦① 中川 翔 夢② （東北学院）
35 柴田 智 貴① 小野 凌 汰① （仙台商）
36 三浦 怜 央① 佐藤 聖 眞① （仙台育英）
No.1
五十嵐 昊 也①
新澤 陸②
（東北学院）
64
1 60
2 61
1 63
5 60
1 61
6 75
9 60
9 76 (4)
1 61
36 62
10 60
10 62
13 75
10 62
14 W.O
18 60
17 61
18 60
19 60
20 W.O
19 62
23 W.O
19 61
25 W.O
27 61
27 63
28 62
28 61
31 62
36 61
33 W.O
36 60
34 61
36 60