＜女子ダブルス：準々決勝～決勝＞

ﾌﾞﾛｯｸ	番号	氏　名	学校名
A	1	松　原　綾　乃① 鈴　木　桃　子①	（　聖　和　）
A	48	三　浦　菜々子③ 遠　藤　　葵②	（　東　陵　）
B	1	小　松　詩桜里③ 米　倉　幸　花③	（気仙沼）
B	37	野　村　響　子③ 工　藤　亜由美②	（　東　陵　）
C	1	佐々木　彩　華③ 中　尾　優　月①	（　聖　和　）
C	25	小野寺　幸　歩③ 庄　子　美　結③	（仙台向山）
D	24	村　上　優　花③ 熊　谷　奈　々②	（仙台三）
D	48	長　田　蒼　生① 皆　川　明日香①	（　聖　和　）

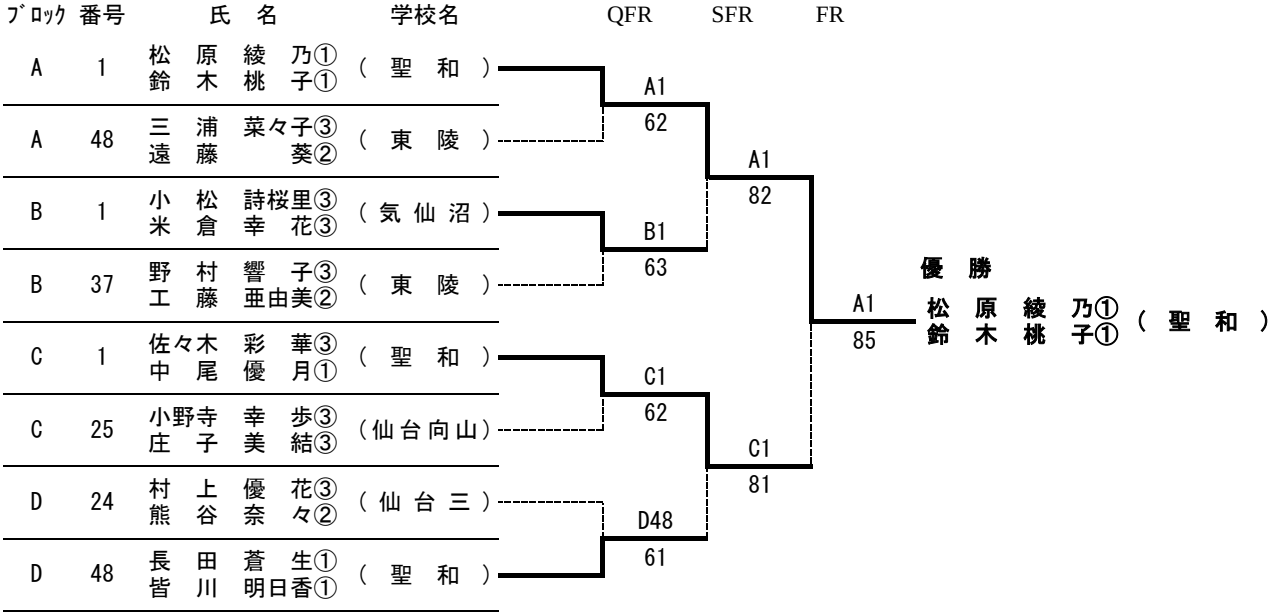

優　勝	松　原　綾　乃① 鈴　木　桃　子①	（　聖　和　）
準優勝	佐々木　彩　華③ 中　尾　優　月①	（　聖　和　）
第３位	小　松　詩桜里③ 米　倉　幸　花③	（気仙沼）
第３位	長　田　蒼　生① 皆　川　明日香①	（　聖　和　）